Firmado el 21/02/2024 15:49:25 : JORDI GARCIA BRUSTENGA, Director General de Estrategia Industrial y de la Pyme de Direccion General de Estrategia Industrial y de la Pequeña y Mediana Empresa.

MINISTERIO
DE INDUSTRIA
Y TURISMO

SECRETARÍA DE ESTADO DE
INDUSTRIA

DIRECCIÓN GENERAL DE ESTRATEGIA
INDUSTRIAL Y DE LA PEQUEÑA Y
MEDIANA EMPRESA

E9

E9*73R01/02*1203*01

Comunicación relativa a / *Communication concerning* (2):

- ~~La concesión de la homologación / *Approval granted*~~
- La extensión de homologación / *Approval extended*
- ~~La denegación de la homologación / *Approval refused*~~
- ~~La retirada de la homologación / *Approval withdrawn*~~
- ~~El cese definitivo de la producción / *Production definitely discontinued*~~

de un tipo de: dispositivo de protección lateral (DPL) con arreglo a la Parte II del Reglamento nº 73R01/02 */ of a type of: lateral protection device (LPD) pursuant to Part II of Regulation No. 73R01/02*

Nº de homologación / *Approval No.*: E9*73R01/02*1203
Nº de extensión / *Extension No.*: 01
Motivos de la extensión / *Reason for extension*: Ver informe Nº CV24010900 / *See test report No. CV24010900*

1. Nombre comercial o marca del DPL / *Trade name or mark of the LPD*: ADAICO, ADAKYTT, MECADETOL

2. Tipo de DPL / *Type of LPD*: DPL4

3. Nombre y dirección del fabricante / *Name and address of manufacturer*:
ADAICO KYTT, CO., LTD.
No.50, Gongmao Road,Luyiang Block, Zhoushi Town
215300, Kunshan, JIANGSU (CHINA)

4. Si procede, nombre y dirección del representante del fabricante / *If applicable, name and address of manufacturer's representative*:
Adaico Truck & trailer S.L.U
P.E. BOROA 2B 4-5 / SECTOR UI-13
AMOREBIETA CP 48340 VIZCAYA

5. Características del DPL (dimensiones y elementos de fijación) / *Characteristics of the LPD (dimensions and its links):* Ver documentación / *See documentation*

6. Ensayo realizado ~~en banco de ensayo/en un vehículo~~/en una parte representativa del vehículo / *Test conducted on ~~a rigid bench/on a vehicle~~/on a representative part of the vehicle* (2):

7. Posición en el DPL de los puntos de aplicación de las fuerzas de ensayo / *Position on the LPD of the points of application of the test forces*: Ver documentación / *See documentation*

8. Categoría del vehículo en el que puede ser instalado el DPL / *Vehicle category on which the LPD may be installed:* N2, N3. O3. O4

9. Dispositivo presentado para homologación el día / *Device submitted for approval on*: 07/02/2024

10. Servicio técnico encargado de realizar los ensayos de homologación / *Technical Service responsible for conducting approval tests*: IDIADA

11. Fecha del informe de ensayo emitido por dicho servicio / *Date of report issued by that service*: 07/02/2024

12. Número del informe emitido por dicho servicio / *Number of report issued by that service*: CV24010900

(2) Táchese lo que no proceda / *Strike out what does not apply.*

Código: **14458079-64602938X7Q5136IGUMH** Autenticidad verificable en: https://serviciosmin.gob.es/arce
Documento electrónico, página 1 de 4.

Firmado el 21/02/2024 15:49:25 : JORDI GARCIA BRUSTENGA, Director General de Estrategia Industrial y de la Pyme de Direccion General de Estrategia Industrial y de la Pequeña y Mediana Empresa.

~~13.~~ Homologación ~~concedida/denegada/~~extendida~~/retirada~~ / *Approval ~~granted/refused~~/extended/~~withdrawn~~*[2]

14. Emplazamiento de la marca de homologación en el DPL / *Position of approval mark on the LPD:* Ver documentación / *See documentation*

15. Lugar / *Place*: Madrid

16. Fecha / *Date*: Ver firma electrónica / *See electronic signature*.

17. Firma */ Signature*:

EL DIRECTOR GENERAL DE ESTRATEGIA INDUSTRIAL Y DE LA PEQUEÑA Y MEDIANA EMPRESA
P.D. Orden ITU/103/2024, de 8 de febrero de 2024

18. Están disponibles, previa petición, los siguientes documentos, con el número de homologación antes indicado / *The following documents, bearing tha approval number shown above, are available upon request*:

- Informe de ensayos */ Test report*
- Documentación técnica */ Technical documentation*

(2) Táchese lo que no proceda / *Strike out what does not apply.*

Código: **14458079-64602938X7Q5136IGUMH** Autenticidad verificable en: https://serviciosmin.gob.es/arce
Documento electrónico, página 2 de 4.

Firmado el 21/02/2024 15:49:25 : JORDI GARCIA BRUSTENGA, Director General de Estrategia Industrial y de la Pyme de Direccion General de Estrategia Industrial y de la Pequeña y Mediana Empresa.

Anexo - Información adicional sobre esta Homologación de tipo

Condiciones de la autorización y pie de recurso

Los vehículos, sistemas, componentes o unidades técnicas independientes fabricados en virtud de esta homologación de tipo deben estar identificados y portar las marcas correspondientes según la reglamentación aplicable.

La producción en serie de vehículos, sistemas, componentes y unidades técnicas independientes debe realizarse de acuerdo con la documentación de homologación. Todo cambio en la producción individualizada requerirá autorización expresa previa por parte de la Autoridad de Homologación Española.

Cualquier modificación en los datos incluidos en el certificado de homologación, como el nombre de la empresa, representante en la UE, dirección y las plantas de fabricación deben ser comunicados inmediatamente a la Autoridad de Homologación Española.

La homologación perderá su validez cuando la misma haya sido retirada o el tipo ya no cumpla con los requisitos legales. La retirada tendrá lugar siempre que hayan dejado de cumplirse los requisitos necesarios para la concesión y mantenimiento de la misma, cuando el fabricante no pueda demostrar a la Autoridad de Homologación el cumplimiento con los requisitos y procedimientos para garantizar la conformidad de la producción, en caso de que el titular no cumpla con sus obligaciones inherentes a la homologación o cuando se determine que el tipo homologado no cumple con los requisitos de seguridad y medio ambiente.

La Autoridad de Homologación de Tipo española podrá verificar el cumplimiento de las obligaciones del fabricante en cualquier momento. En particular, se podrá comprobar la correspondencia del producto con el tipo homologado, así como las medidas establecidas para garantizar la conformidad de la producción. A tal efecto se podrán tomar o solicitar las muestras necesarias. Se permitirá el acceso sin trabas a las instalaciones de producción y almacenamiento a los empleados o representantes de la Autoridad de Homologación Española.

La autorización objeto de esta resolución de homologación de tipo no es transferible. Los derechos de marca de terceros no se encuentran afectados por esta homologación.

Contra la presente Resolución, que no pone fin a la vía administrativa, podrá interponerse recurso de alzada [1] ante la Dirección General de Estrategia Industrial y de la Pequeña y Mediana empresa, o ante la Secretaría de Estado de Industria, en el plazo de un mes a partir del día siguiente a su notificación, de conformidad con los artículos 121 y 122 de la Ley 39/2015, de 1 de octubre, del Procedimiento Administrativo Común de las Administraciones Públicas.

[1] Nota: Para interponer recurso de alzada deberá acceder al siguiente enlace:
https://sede.serviciosmin.gob.es/es-es/procedimientoselectronicos/Paginas/detalle-procedimientos.aspx?IdProcedimiento=157

Firmado el 21/02/2024 15:49:25 : JORDI GARCIA BRUSTENGA, Director General de Estrategia Industrial y de la Pyme de Direccion General de Estrategia Industrial y de la Pequeña y Mediana Empresa.

Annex - Additional Information on this Type Approval

Collateral clauses and right to appeal (Courtesy translation)

All vehicles, systems, components or separate technical units which correspond to the approved type are to be identified and marked according to the applied regulation.

The serial fabrication of vehicles, systems, components or separate technical must be in exact accordance with the approval documents. Changes in the individual production are only allowed with express consent of the Spanish Type Approval Authority.

Changes in the data included in the approval certificate, such as the name of the company, EU representative, address and the manufacturing plant are to be immediately disclosed to the Spanish Type Approval Authority.

The approval expires if it is withdrawn or if the type approved no longer complies with the legal requirements. The revocation can be made if the demanded requirements for issuance and the continuance of the approval no longer exist, if the manufacturer cannot demonstrate to the Type Approval Authority that it comply with the requirements and procedures to guarantee the conformity of production, if the holder of the approval violates the duties involved in the approval or if it is determined that the approved type does not comply with the requirements of traffic safety or environmental protection.

The Spanish Type Approval Authority may check the proper exercise of the conferred authority taken from this approval at any time. In particular, this means the compliant production as well as the measures for conformity of production. For this purpose, samples can be taken or have taken. The employees or the representatives of the Spanish Type Approval Authority may get unhindered access to the production and storage facilities.

The authorization contained with issuance of this approval is not transferable. Trade mark rights of third parties are not affected with this approval.

This approval does not conclude the administrative channel and can be appealed [2] within one month after notification, according to articles 121 and 122 of Ley 39/2015, de 1 de octubre, del Procedimiento Administrativo Común de las Administraciones Públicas. The appeal is to be addressed to Dirección General de Estrategia Industrial y de la Pequeña y Mediana empresa, or Secretaría de Estado de Industria.

[2] *Note: Appeal on the following link:*
https://sede.serviciosmin.gob.es/es-es/procedimientoselectronicos/Paginas/detalle-procedimientos.aspx?IdProcedimiento=157

Código: **14458079-64602938X7Q5136IGUMH** Autenticidad verificable en: https://serviciosmin.gob.es/arce
Documento electrónico, página 4 de 4.

L'Albornar - Apartado de Correos 20
E - 43710 Santa Oliva (Tarragona)
España

Tel. +34 977 166000
Fax +34 977 166007
e-mail: idiada@idiada.com

INFORME / *REPORT* Nº CV24010900

CONCERNIENTE A LA APLICACION DE REGLAMENTO UN Nº73R01/02 PARTE II RELATIVO A DISPOSITIVOS DE PROTECCIÓN LATERAL
CONCERNING THE APPLICATION OF UN REGULATION No.73R01/02 PART II ON SIDE PROTECTION DEVICES

EXTENSION I / *EXTENSION I*

Solicitante / *Applicant*	: Adaico Truck & trailer S.L.U P.E. BOROA 2B 4-5 / SECTOR UI-13 AMOREBIETA CP 48340 VIZCAYA
Fabricante del vehículo / *Manufacturer*	: ADAICO KYTT, CO., LTD. No.50, Gongmao Road,Luyiang Block, Zhoushi Town 215300, Kunshan, JIANGSU (CHINA)
Marca / *Mark*	: ADAICO, ADAKYTT, MECADETOL
Tipo / *Type*	: DPL4
Denominación comercial / *Commercial description*	: DPL4
Categoría / *Category*	: N2-N3-O3-O4
Lugar y fecha de emisión del informe / *Place and date of issue*	: L'Albornar, Santa Oliva (Tarragona), 07/02/2024

CONCLUSIONES: Las modificaciones introducidas en este vehículo, son motivo de extensión con respecto al vehículo tipo ensayado por este Instituto (Informe nº CV20090688) y este vehículo CUMPLE las prescripciones relativas a la homologación de los automóviles en lo que concierne a su protección lateral según el REGLAMENTO CEPE/ONU 73R01/02, parte II.
CONCLUSIONS: The modifications included on this vehicle, are reason for extension of approval with regard to the type of vehicle, tested by this institute (Report Nº CV20090688) and the vehicle FULFILS the requirements for the approval of motor vehicles with regard to their lateral protection under UN/ECE REGULATION 73R01/02, part II

Realizado/ *Performed by*

Jesús Chamizo Poveda
INGENIERO DE ENSAYOS
TEST ENGINEER

V. Bº / *Revised by*

Ignacio Lafuente Buil
JEFE DE DEPARTAMENTO
DEPARTMENT MANAGER

THE TESTS HAVE BEEN CARRIED OUT BY IDIADA AUTOMOTIVE TECHNOLOGY, S.A. (TS) LABORATORY ACCREDITED BY ENAC WITH NUMBER OF ACCREDITATION 35/LE2594
LOS ENSAYOS HAN SIDO REALIZADOS POR IDIADA AUTOMOTIVE TECHNOLOGY, S.A. (TS) ACREDITADO POR ENAC CON NÚMERO DE ACREDITACIÓN 35/LE2594

Validate this report with the security code «O2FZYGSR» at: https://extranet.idiada.com/hom-cve
Verifique el informe con código de seguridad «O2FZYGSR» en: https://extranet.idiada.com/hom-cve

CV24010900

* LOS RESULTADOS PRESENTADOS SE REFIEREN UNICAMENTE A LA MUESTRA ENSAYADA.
THE PRESENTED RESULTS REFER ONLY TO THE TESTED SAMPLE
* QUEDA TERMINANTEMENTE PROHIBIDA LA REPRODUCCION PARCIAL DE ESTE INFORME SIN PERMISO EXPRESO DE IDIADA.
THE PARTIAL REPRODUCTION OF THIS REPORT WITHOUT THE PERMISSION OF IDIADA IS COMPLETELY FORBIDDEN

ANEXO AL INFORME / *ANNEX TO TEST REPORT*

Motivos de la extensión / *Reasons for extension*:

- Modificación Plantillas planos del fabricante Adakytt. / *Drawing templates changed to Manufacturer templates*
- Dimensiones y tolerancias unificadas entre los planos de diseño y los de fabricación / *Dimensions and tolerances between design and manufacturing drawings unified*
- Incluir recubrimientos anodizados/sin anodizar en los perfiles de aluminio extruido en todas las longitudes largos / *Include the anodizing coating in every lengths*
- Las referencias de los componentes conforme a las referencias del fabricante / *Component part numbers in drawings matching manufacturer part numbers*
- Especificar las dimensiones del marcado E según R73 / *E marking dimensions specified according to R73*
- Incluir planos del kit de Fijación / *Include Fixing kit drawings.*

1.- GENERALIDADES / *GENERAL DATA*

Marca / *Trademark* (1) : ---

Tipo / *Type* (1) : ---

Fecha de recepción de la muestra / *Sample reception date* : ---

2.- DATOS DEL DISPOSITIVO ENSAYADO / *TESTED DEVICE DATA*

Número de referencia / *Reference number* (1): ---

Dimensiones / *Dimensions* (1) : ---

(1) Información proporcionada por el cliente. El laboratorio no se hace responsable de dicha información / *Information provided by the client. The laboratory is not responsible for such information*

3.- ENSAYO / *TEST*

3.1.- ENSAYO DEL PROTECTOR LATERAL / *TEST OF SIDEBAR PROTECTION*

El dispositivo de protección es metálico o similar / *Sidebar protection device is made in metallic material or similar:* ~~CUMPLE / *FULFILS*~~

Los radios de la superficie exterior de la protección son redondeados y no presentan extremos cortantes (radio mínimo 2.5) / *All external edges and corners shall be rounded with a radius not less than 2.5 mm* ~~CUMPLE / *FULFILS*~~

El protector está colocado sobre sus soportes de forma rígida sin ofrecer riesgo de separarse / *Protector is fixed to its brackets rigidly, and cannot be removed* ~~CUMPLE / *FULFILS*~~

La superficie externa del dispositivo es plana, lisa o con ondulaciones horizontales / *Outer surface of the device shall be smooth substantially flat or horizontally coarrugated* ~~CUMPLE / *FULFILS*~~

La superficie exterior es continua / *Outer surface is continuous* ~~CUMPLE / *FULFILS*~~

* LOS RESULTADOS PRESENTADOS SE REFIEREN ÚNICAMENTE A LA MUESTRA ENSAYADA.
THE PRESENTED RESULTS REFER ONLY TO THE TESTED SAMPLE.
* QUEDA TERMINANTEMENTE PROHIBIDA LA REPRODUCCIÓN PARCIAL DE ESTE INFORME SIN PERMISO EXPRESO DE IDIADA.
THE PARTIAL REPRODUCTION OF THIS REPORT WITHOUT THE PERMISSION OF IDIADA IS COMPLETELY FORBIDDEN.
* EL LABORATORIO HA CALCULADO LA INCERTIDUMBRE DE MEDIDA ASOCIADA A LOS RESULTADOS.
MEASUREMENT UNCERTAINTY OF THE RESULTS HAS BEEN CALCULATED BY THE LABORATORY.
* LA REGLA DE DECISIÓN UTILIZADA, SEGÚN LA NORMA ILAC-G8, HA SIDO LA DECLARACIÓN BINARIA DE ACEPTACIÓN SIMPLE
THE DECISION RULE USED, ACCORDING TO THE ILAC-G8 STANDARD, WAS THE BINARY STATEMENT FOR SIMPLE ACCEPTANCE

THE TESTS HAVE BEEN CARRIED OUT BY IDIADA AUTOMOTIVE TECHNOLOGY, S.A. (TS) LABORATORY ACCREDITED BY ENAC WITH NUMBER OF ACCREDITATION 35/LE2594
LOS ENSAYOS HAN SIDO REALIZADOS POR IDIADA AUTOMOTIVE TECHNOLOGY, S.A. (TS) ACREDITADO POR ENAC CON NÚMERO DE ACREDITACIÓN 35/LE2594

Validate this report with the security code «O2FZYGSR» at: https://extranet.idiada.com/hom-cve
Verifique el informe con código de seguridad «O2FZYGSR» en: https://extranet.idiada.com/hom-cve

CV24010900

Si no lo es / *If not*:

- la parte anterior sobresale a la parte posterior / *Adjacent parts may overlap, and overlapping edge faces rearwards or downwards* ~~NO PROCEDE / *N.A.*~~
- la máxima abertura es inferior a 25 mm/*maximum gap of 25 mm* ~~NO PROCEDE / *N.A.*~~

Si de la superficie sobresalen roblones o tornillos, estos no sobresalen más de 10 mm. / *Domed heads or bolts or rivets may protude beyond the surface to a distance not exceeding 10 mm of other external parts and are rounded* ~~NO PROCEDE / *N.A.*~~

Si el dispositivo está formado por más de un larguero / *In case the device consists of a continuous flat surface or of one or more horizontal rails, or a combination of surface and rails*:

Distancia entre los largueros / *Distance between rails* <300 mm ~~CUMPLE / *FULFILS*~~

Para un vehículo N_3 la altura de los largueros / *In case vehicle of category N_3, minimum heigth of rails ≥ 100 mm* ~~CUMPLE / *FULFILS*~~

Para un vehículo O_4 la altura de los largueros / *In case, vehicle of category O_4 minimum height of rails ≥ 100 mm* ~~*NO PROCEDE / N.A*~~

Extremo anterior / *Forward edge*

Acaba con un elemento vertical continuo en toda su altura sin dejar espacios abiertos / *The forward edge consists of continuous vertical member extending over the whole height of the guard* ~~CUMPLE / *FULFILS*~~

Para un vehículo O_3 las caras de este elemento han de medir: 50 mm hacia atrás y 100 mm hacia el interior / *The outer and forward faces of this member shall measure (for O_3) 50 mm backwards and 100 mm inwards* ~~NO PROCEDE / N.A.~~

Para un vehículo O4 las caras de este elemento han de medir: 100 mm hacia atrás y 100 mm hacia el interior / *The outer and forward faces of this member shall measure (for O_4)100 mm backwards and 100 mm inwards* ~~NO PROCEDE / N.A~~

3.4.-ENSAYO DE RESISTENCIA / *STRENGTH TEST*

Esfuerzo aplicado / *Effort applied* (≥ 1 kN) : --- kN

~~CUMPLE / *FULFILS*~~

Deformación durante la aplicación de un esfuerzo horizontal estático de 1 kN / *Deformation after the application of a horizontal static force of 1 kN*

Lugar del ensayo / *Place of test*: L'Albornar (Santa Oliva)
Fecha del ensayo / *Date of test*: 07/02/2024

Jesús Chamizo Poveda
INGENIERO DE ENSAYOS
TEST ENGINEER

THE TESTS HAVE BEEN CARRIED OUT BY IDIADA AUTOMOTIVE TECHNOLOGY, S.A. (TS) LABORATORY ACCREDITED BY ENAC WITH NUMBER OF ACCREDITATION 35/LE2594
LOS ENSAYOS HAN SIDO REALIZADOS POR IDIADA AUTOMOTIVE TECHNOLOGY, S.A. (TS) ACREDITADO POR ENAC CON NÚMERO DE ACREDITACIÓN 35/LE2594

Validate this report with the security code «O2FZYGSR» at: https://extranet.idiada.com/hom-cve
Verifique el informe con código de seguridad «O2FZYGSR» en: https://extranet.idiada.com/hom-cve

CV24010900

* LOS RESULTADOS PRESENTADOS SE REFIEREN ÚNICAMENTE A LA MUESTRA ENSAYADA.
THE PRESENTED RESULTS REFER ONLY TO THE TESTED SAMPLE.

* QUEDA TERMINANTEMENTE PROHIBIDA LA REPRODUCCIÓN PARCIAL DE ESTE INFORME SIN PERMISO EXPRESO DE IDIADA.
THE PARTIAL REPRODUCTION OF THIS REPORT WITHOUT THE PERMISSION OF IDIADA IS COMPLETELY FORBIDDEN.

* EL LABORATORIO HA CALCULADO LA INCERTIDUMBRE DE MEDIDA ASOCIADA A LOS RESULTADOS.
MEASUREMENT UNCERTAINTY OF THE RESULTS HAS BEEN CALCULATED BY THE LABORATORY.

* LA REGLA DE DECISIÓN UTILIZADA, SEGÚN LA NORMA ILAC-G8, HA SIDO LA DECLARACIÓN BINARIA DE ACEPTACIÓN SIMPLE
THE DECISION RULE USED, ACCORDING TO THE ILAC-G8 STANDARD, WAS THE BINARY STATEMENT FOR SIMPLE ACCEPTANCE

DOCUMENTACIÓN TÉCNICA /
TECHNICAL DOCUMENTATION

CV24010900

HOMOLOGACIÓN SEGÚN REGLAMENTO CEPE/ONU R73.01

APPROVAL ACCORDING REGULATION UN/ECE REGULATION R73.01

Motivo de la extensión / *Reason for extension*:

- Modificación Plantillas planos del fabricante Adakytt. / Drawing templates changed to Manufacturer templates
- Dimensiones y tolerancias unificadas entre los planos de diseño y los de fabricación /Dimensions and tolerances between design and manufacturing drawings unified
- Incluir recubrimientos anodizados/sin anodizar en los perfiles de aluminio extruido en todas las longitudes largos /Include the anodizing coating in every lengths
- Las referencias de los components conforme a las referencias del fabricante /Component part numbers in drawings matching manufacturer part numbers
- Especificar las dimensiones del marcado E según R73 /E marking dimensions specified according to R73
- Incluir planos del kit de Fijación/ Include Fixing kit drawings

MARCA / *MAKE:* ADAICO , ADAKYTT, MECADETOL

TIPO / *TYPE:* DPL4 dispositivo de protección lateral con perfiles de aluminio y soportes metalicos

Fecha / *Date* : ENERO 2024

CV24010900
IDIADA

ÍNDICE / INDEX

Ficha de características / information document……Pág. 3

Anexos a la ficha / Documentation Annexes……..Pág. 5

Anexos
Annexes

Esquemas y planos
Sketchs and drawings

Anexo 1
Annex 1

DPL4_A CONFIG …….. pág.09

1702052 Antiempotramiento lateral fijo…….. …….. pág.10

1702032 Perfil antiempotramiento horizontal …….. pág.11

1702010 Perfil antiempotramiento vertical …….. pág.12

1702080 Terminal plastico antiempotramiento horizontal …….. pág.13

1702085 Terminal plastico antiempotramiento vertical …….. Pág.14

Fixing kit for lateral protection device …….. Pág.15

Anexo 2
Annex 2

DPL4_B CONFIG …….. pág.16

1702054 Antiempotramiento lateral fijo…….. …….. pág.17

1702032 Perfil antiempotramiento horizontal …….. pág.18

1702010 Perfil antiempotramiento vertical …….. pág.19

1702080 Terminal plastico antiempotramiento horizontal …….. pág.20

1702085 Terminal plastico antiempotramiento vertical …….. Pág.21

Fixing kit for lateral protection device …….. Pág.22

IDIADA CV24010900

Ficha de características para el informe según el Reglamento CEPE/ONU R73.01 relativo a PROTECCIÓN LATERAL EN LOS VEHÍCULOS, PARTE II

Partial description for giving a report according UN/ECE Regulation R73.01 regarding to LATERAL PROTECTION (SIDE GUARDS) ON THE VEHICLES, part II

0. GENERALIDADES
GENERAL

0.1. Marca (razón social)
Make (trade name of manufacturer).
ADAICO , ADAKYTT, MECADETOL

0.2. Tipo y denominación(es) comercial(es)
Type and Commercial name(s)
DPL4

Variantes
Variants

DPL4_A CONFIG
DPL4_B CONFIG

0.4. Categoría del vehículo.
Category of vehicle.
N2-N3-O3-O4

0.5. Nombre y dirección del fabricante
Name and address of manufacturer
ADAICO KYTT, CO., LTD.
No.50, Gongmao Road,Luyiang Block, Zhoushi Town
215300, Kunshan, JIANGSU (CHINA)

0.7. Emplazamiento y forma de colocación de la marca de homologación CE en componentes unidades técnicas independientes
In the case of components and separate technical units, location and method of affixing of the EC approval mark
Etiqueta adhesiva y/o marcado sobre el soporte y/o sobre el perfil de aluminio.
Sticker and /or marked on the support and/or on the aluminium profile

0.8. Nombres y direcciones de las plantas de montaje:
Name and address of assembly factories
ADAICO KYTT, CO.,LTD.
No.50, Gongmao Road,Luyiang Block, Zhoushi Town
215300, Kunshan, JIANGSU (CHINA)

0.9. Nombre y dirección del representante del fabricante:
Name and address of manufacturer representative
Adaico Truck & trailer S.L.U
NIF B-95832374
P.E. BOROA 2B 4-5 / SECTOR UI-13
AMOREBIETA CP 48340 VIZCAYA

IDIADA CV24010900

9. CARROCERÍA
BODYWORK

9.19. Protección lateral
Lateral protection

Conforme al reglamento R73, parte II
Accomplishing ECE Regulation R73, part II

9.19.2 Si la protección lateral consiste en un dispositivo especial, descripción completa del mismo.
In the case of lateral protection device(s) full description and/or drawing of such device(s)

Elementos horizontales a la protección lateral:

Dos perfiles horizontales de aluminio (6063-T6) extruido bruto y anodizado de 100x30mm

Elementos verticales a la protección lateral:

Soportes fijo de acero galvanizado 810x805x46mm

Elementos auxiliares:

Elemento vertical de aluminio (6063-T6) extruido y anodizado de 100x100mm.

Los extremos de este elemento están protegidos por tapas de plástico

Modo de fijación al vehículo :

Mediante tornillos de M8

Modo de fijación de los soportes con los perfiles longitudinales:

Tornillos de M8

Horizontal members for side protection:

Two aluminium horizontal rails (6063-T6) extruded and anodized, 100x30mm

Vertical members for side protection:

Fixed galvanized steel supports 810x805x46mm

Auxiliary members:

Vertical aluminium profile (6063-T6) extruded and anodized 100x100mm.

This member ends are protected with plastic caps.

Vehicle fitting mode:

By means of M8 bolts

Vertical Supports fitting mode to horizontal profiles:

By means of M8bolts.

IDIADA CV24010900

Anexos
Annexes

Esquemas y planos
Sketchs and drawings

IDIADA CV24010900

Anexo 1 / *Annex 1*

DPL4_A CONFIG

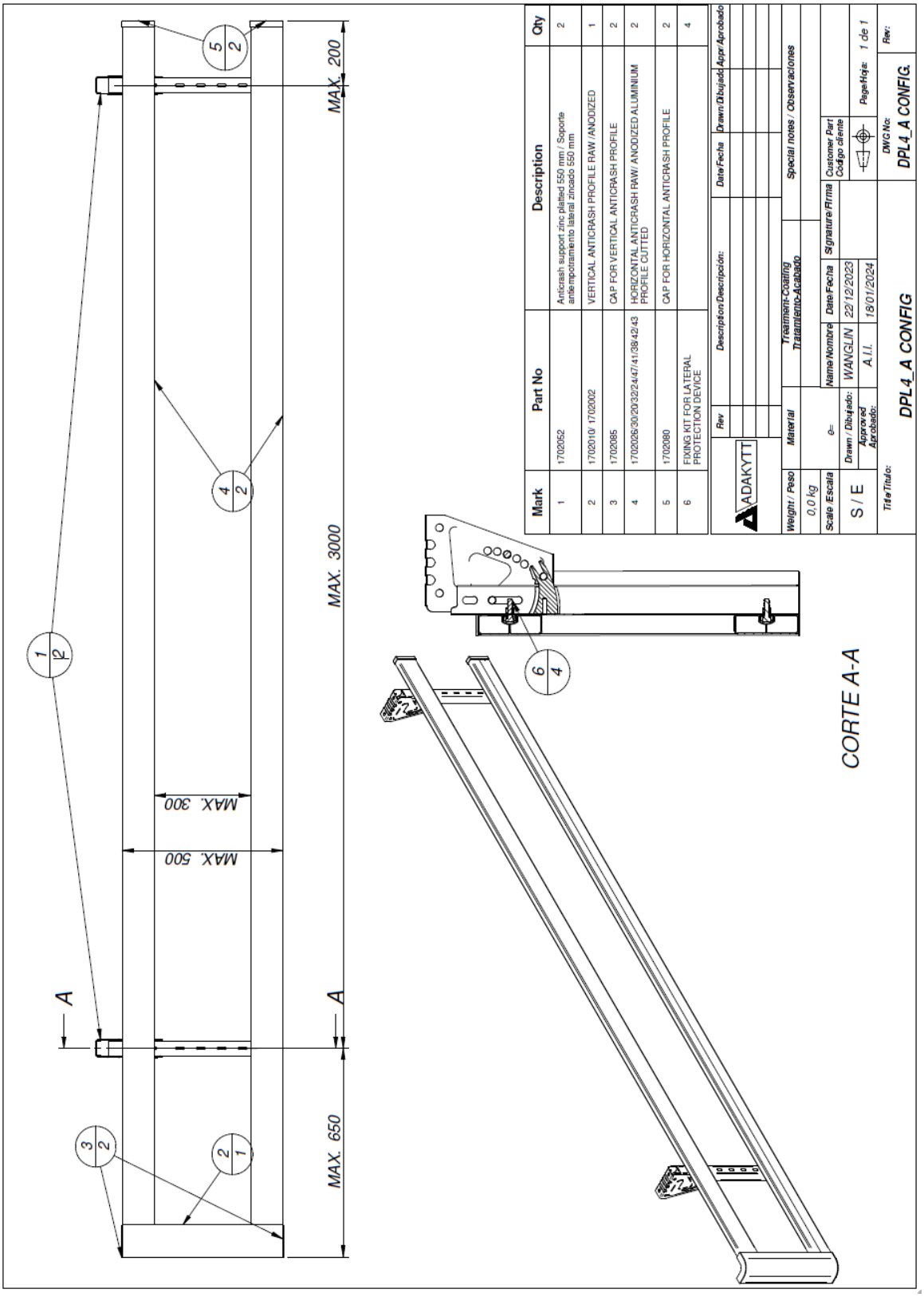

IDIADA CV24010900

1702052 Soporte antiempotramiento lateral zincado 550

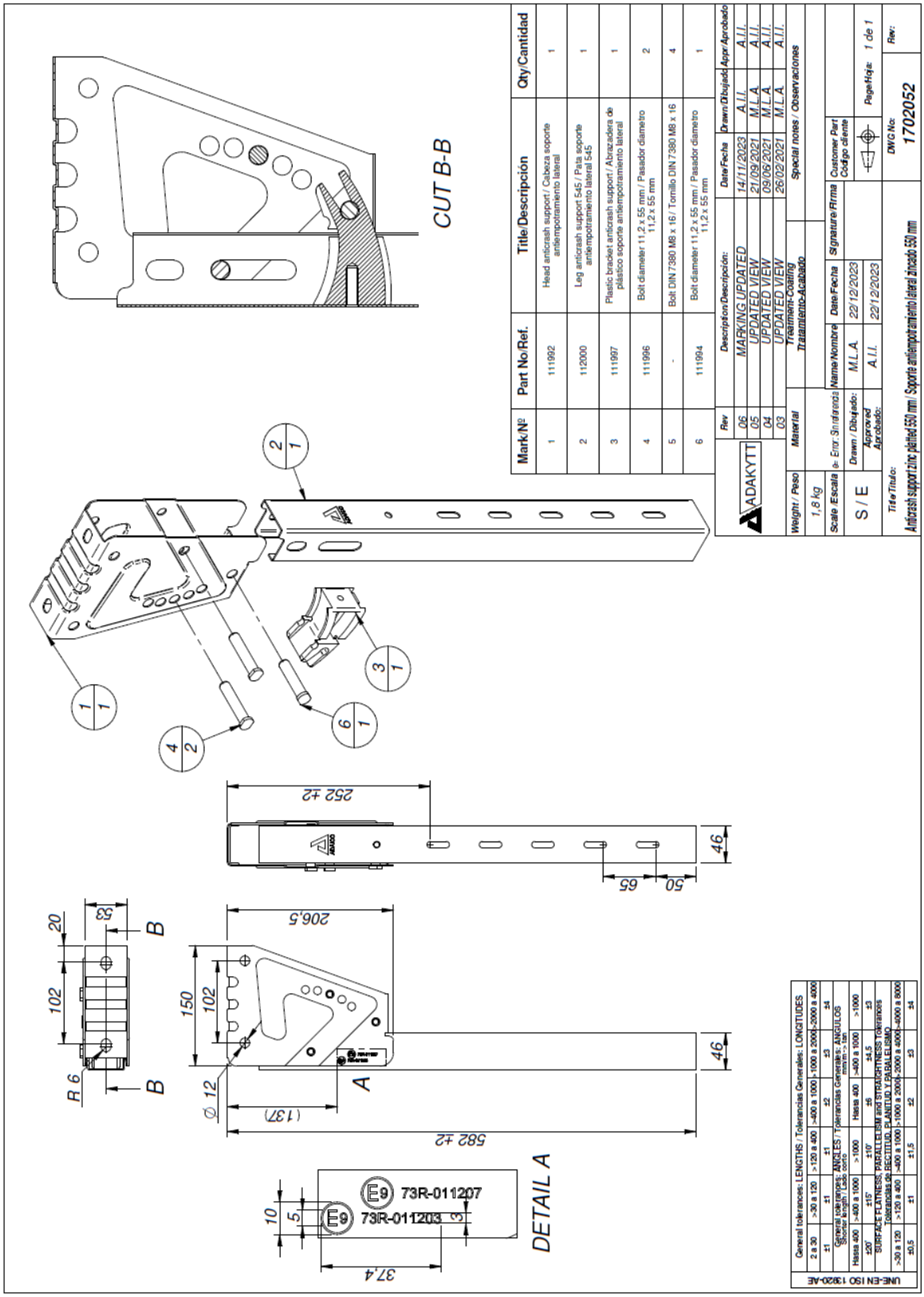

IDIADA CV24010900

1702032 Perfil antiempotramiento horizontal

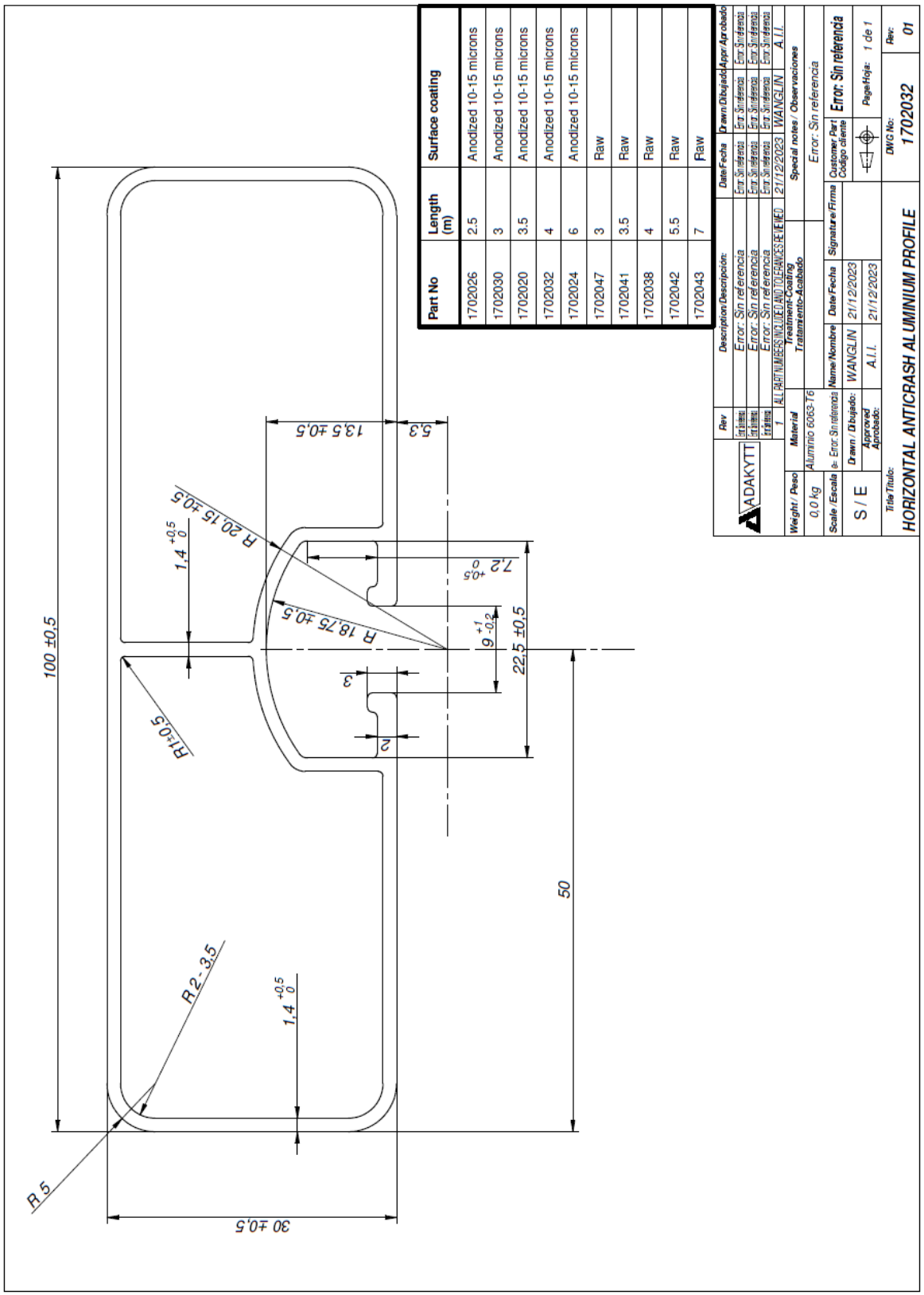

Part No	Length (m)	Surface coating
1702026	2.5	Anodized 10-15 microns
1702030	3	Anodized 10-15 microns
1702020	3.5	Anodized 10-15 microns
1702032	4	Anodized 10-15 microns
1702024	6	Anodized 10-15 microns
1702047	3	Raw
1702041	3.5	Raw
1702038	4	Raw
1702042	5.5	Raw
1702043	7	Raw

IDIADA CV24010900

1702010 Perfil antiempotramiento vertical

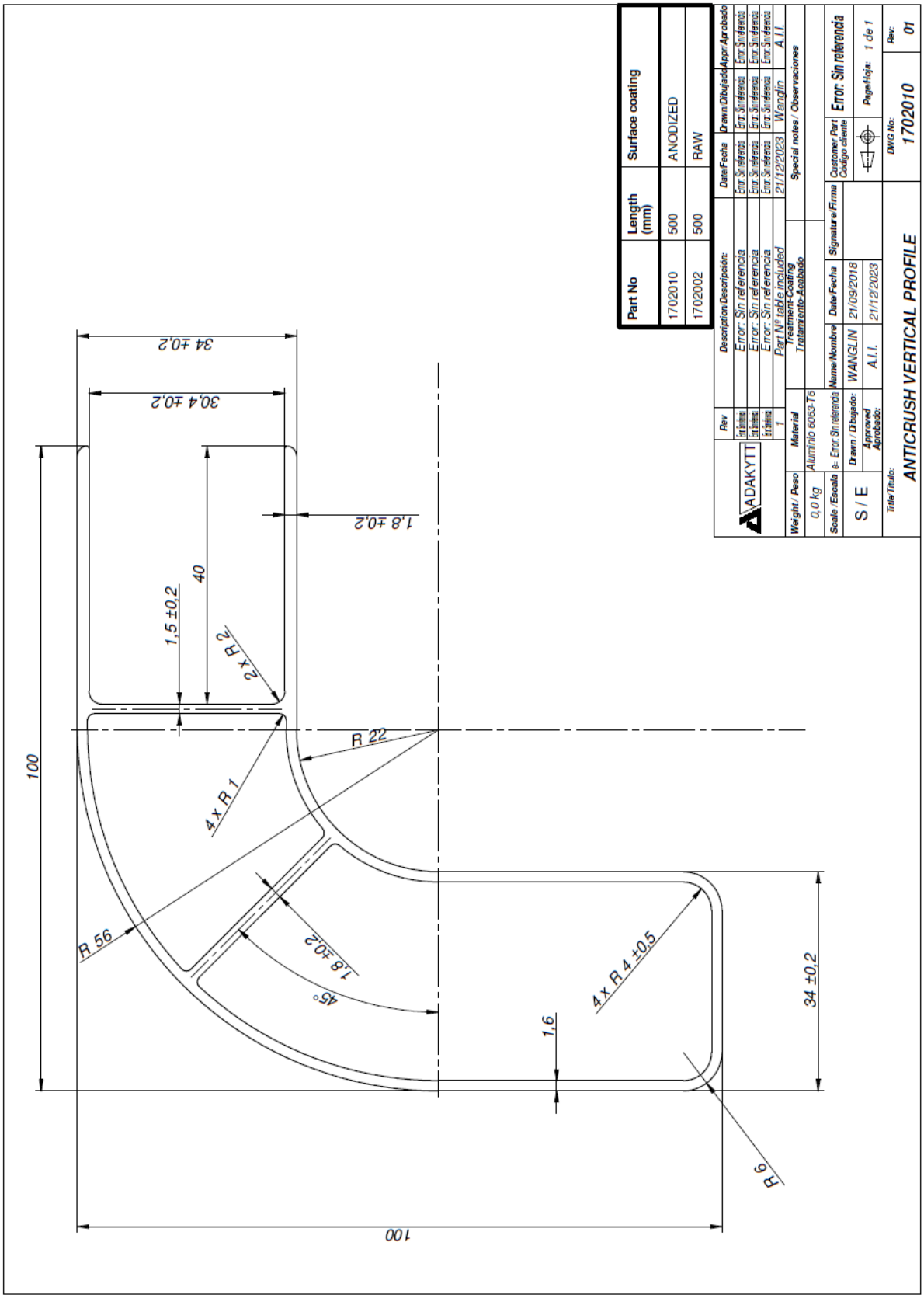

IDIADA CV24010900

1702080 Terminal plástico antiempotramiento horizontal

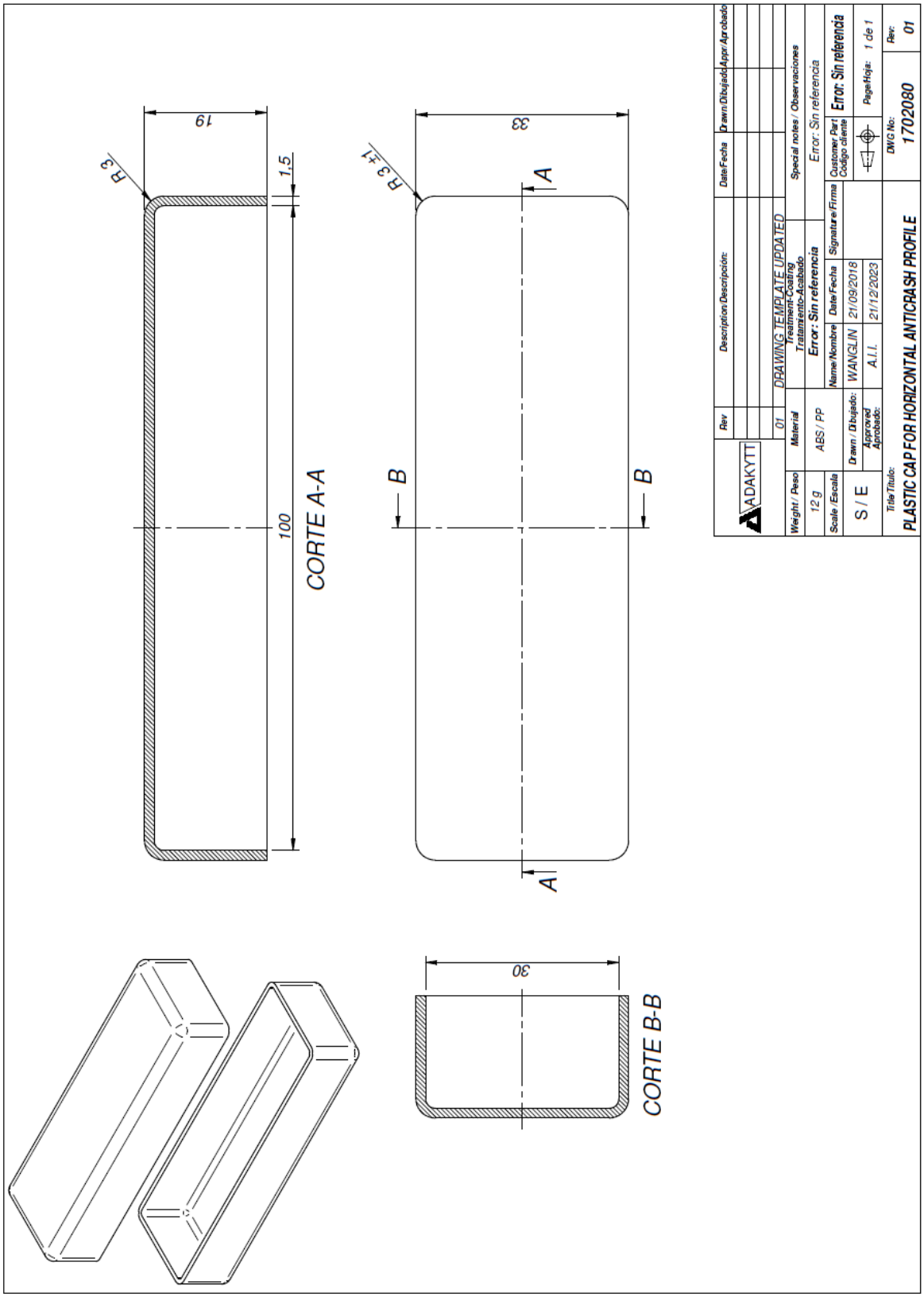

IDIADA CV24010900

1702085 Terminal plastico antiempotramiento vertical

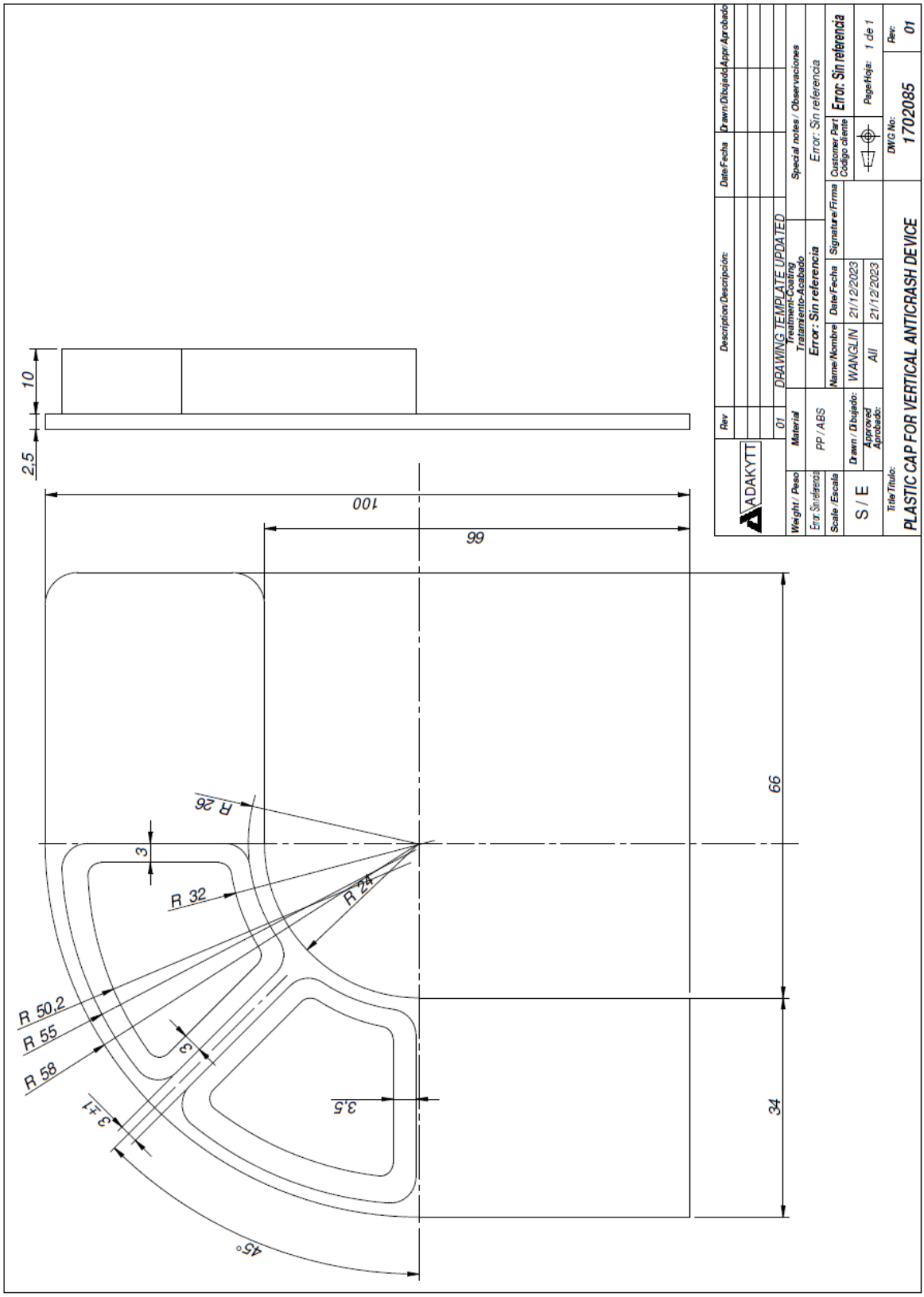

IDIADA CV24010900

Fixing kit for lateral protection device

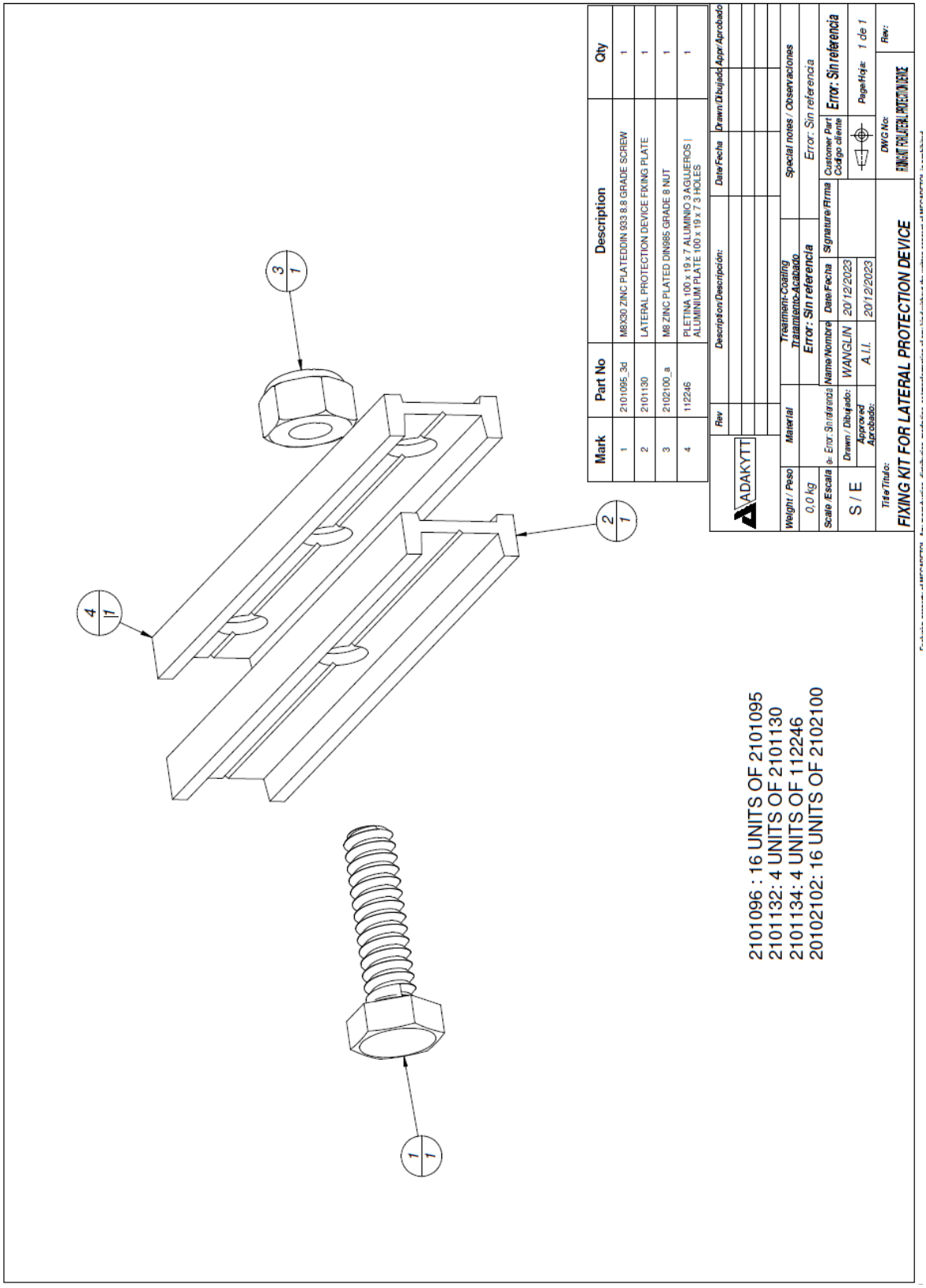

IDIADA CV24010900

Anexo 2 / *Annex 2*

DPL4_B CONFIG

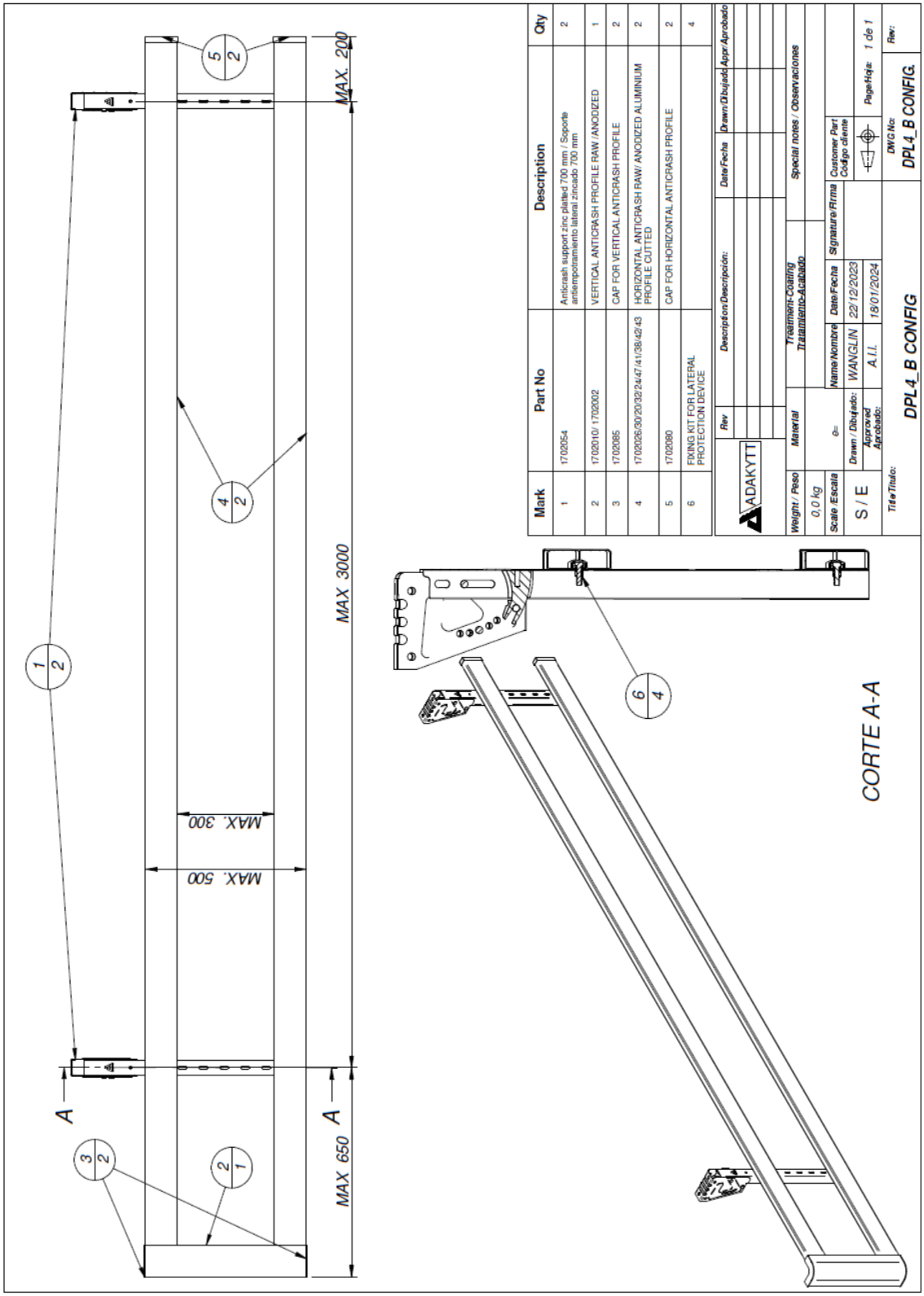

IDIADA CV24010900

1702054 Soporte antiempotramiento lateral zincado 700

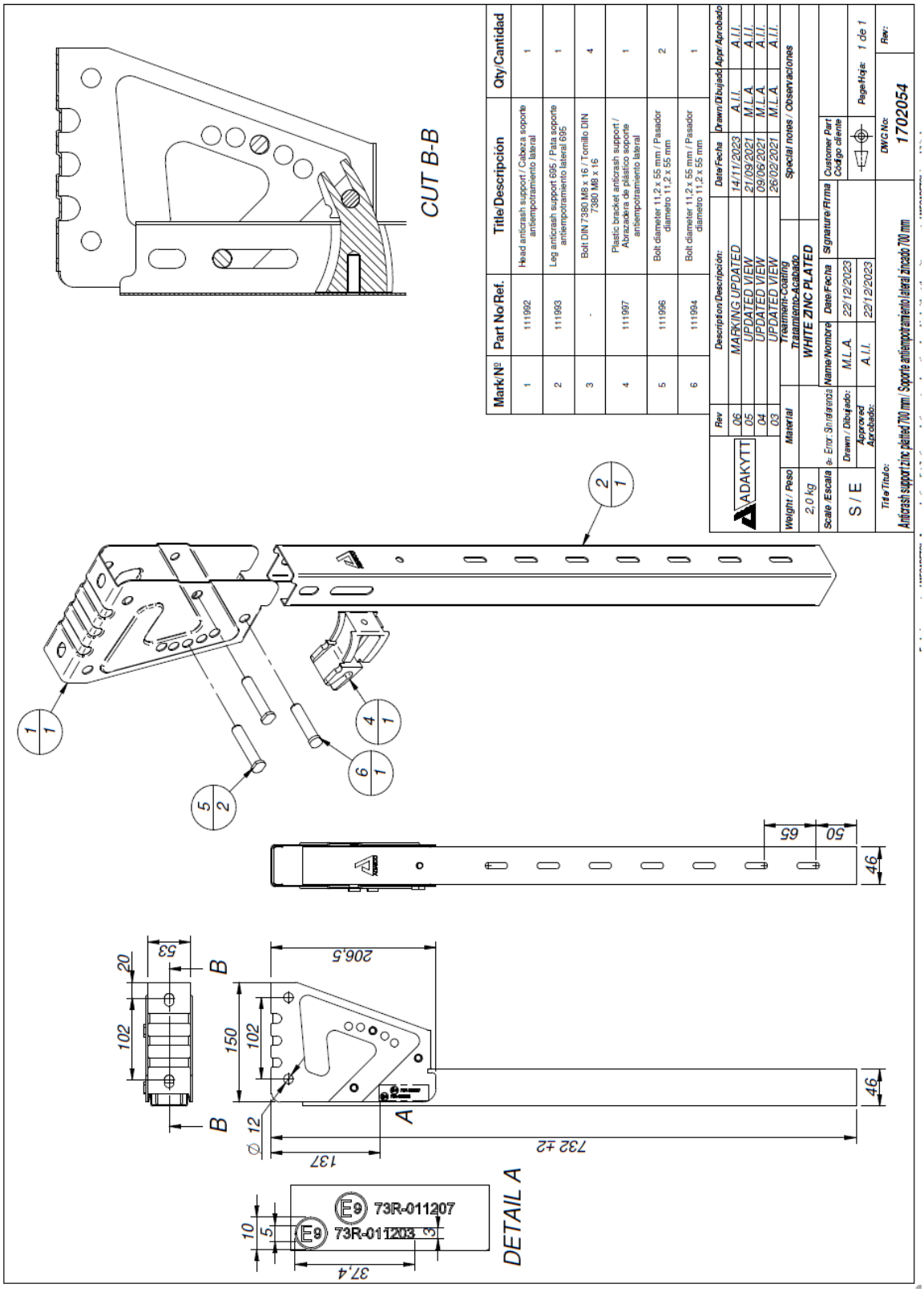

IDIADA CV24010900

1702032 Perfil antiempotramiento horizontal

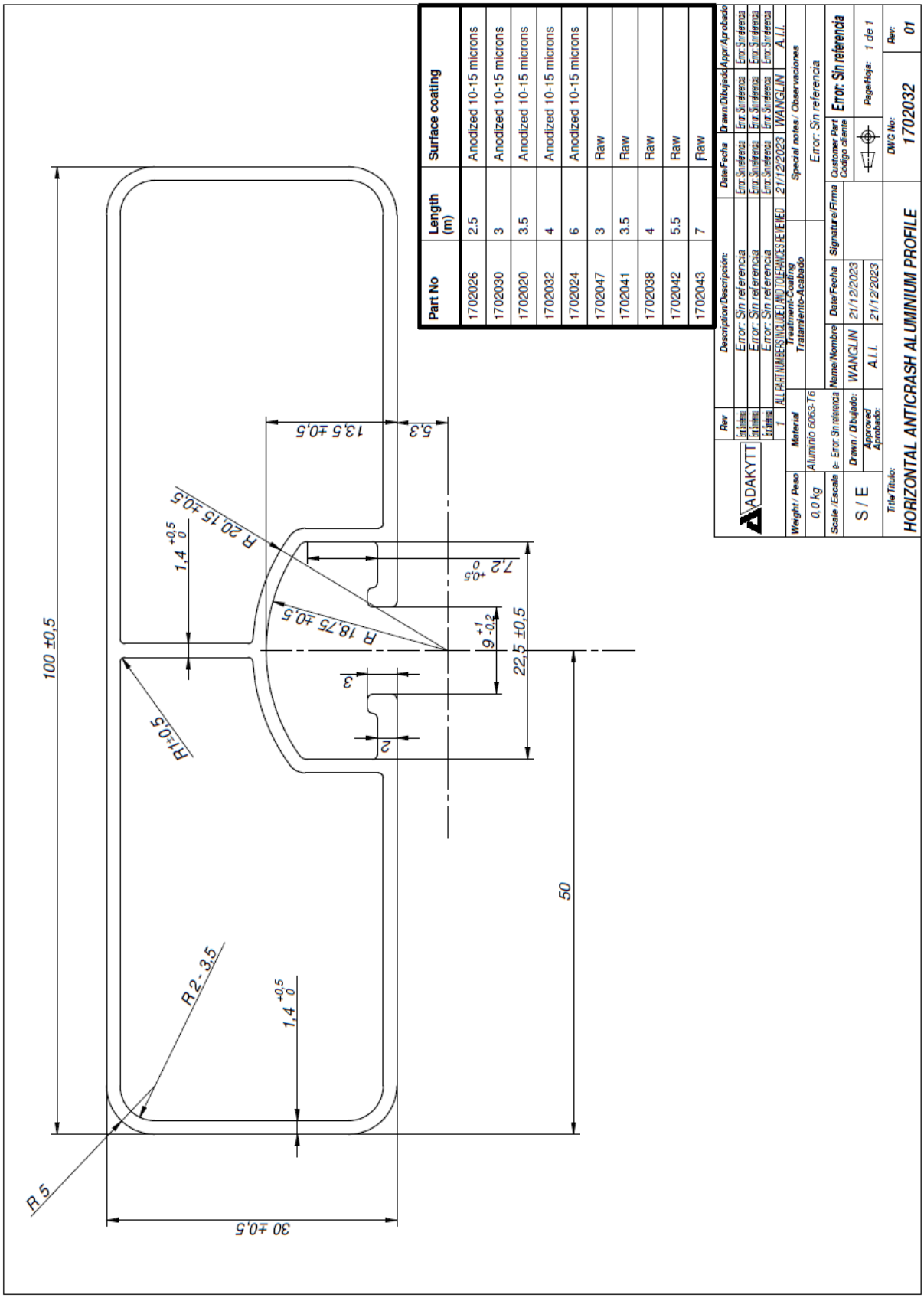

Part No	Length (m)	Surface coating
1702026	2.5	Anodized 10-15 microns
1702030	3	Anodized 10-15 microns
1702020	3.5	Anodized 10-15 microns
1702032	4	Anodized 10-15 microns
1702024	6	Anodized 10-15 microns
1702047	3	Raw
1702041	3.5	Raw
1702038	4	Raw
1702042	5.5	Raw
1702043	7	Raw

IDIADA CV24010900

1702010 Perfil antiempotramiento vertical

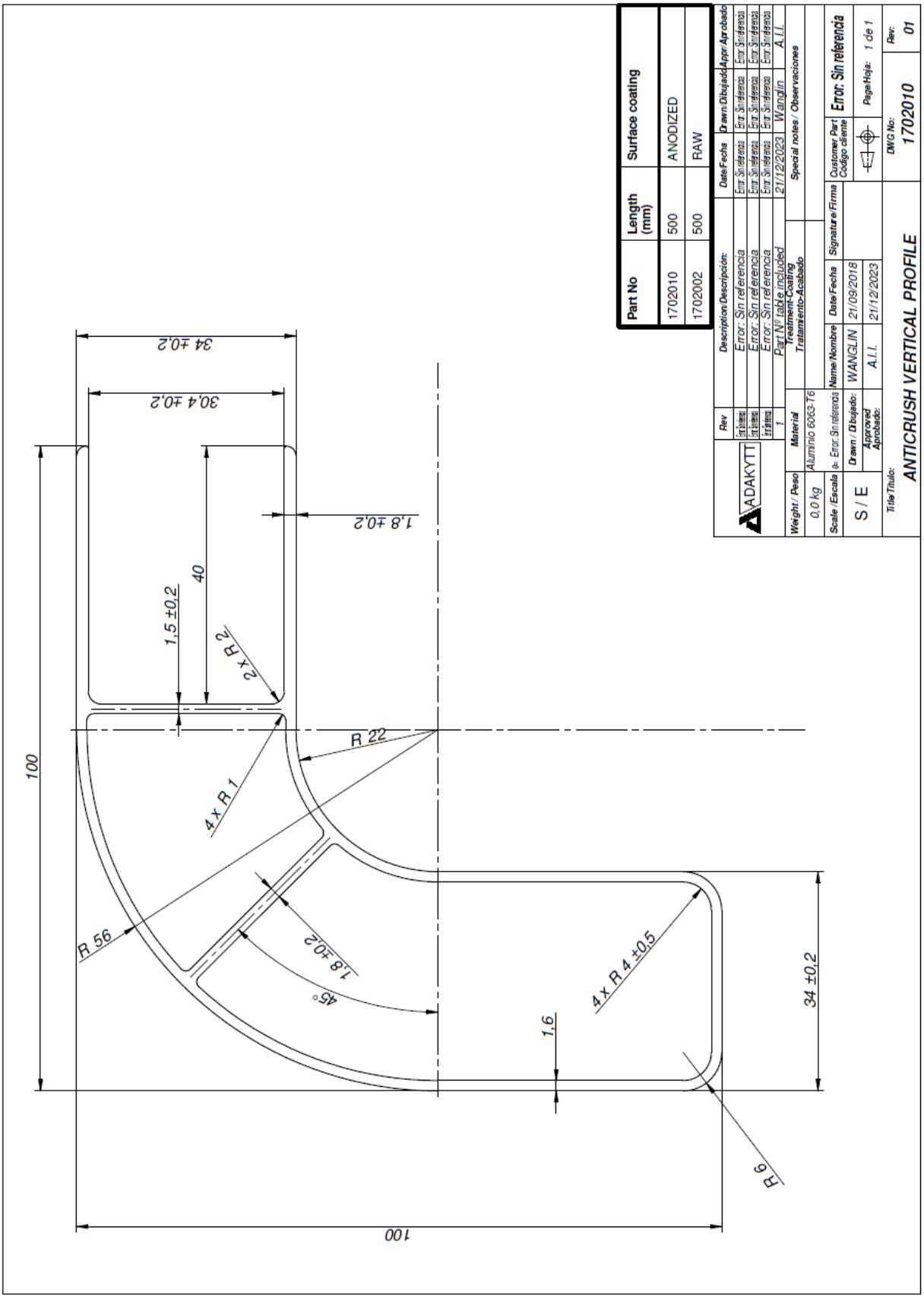

IDIADA CV24010900

1702080 Terminal plástico antiempotramiento horizontal

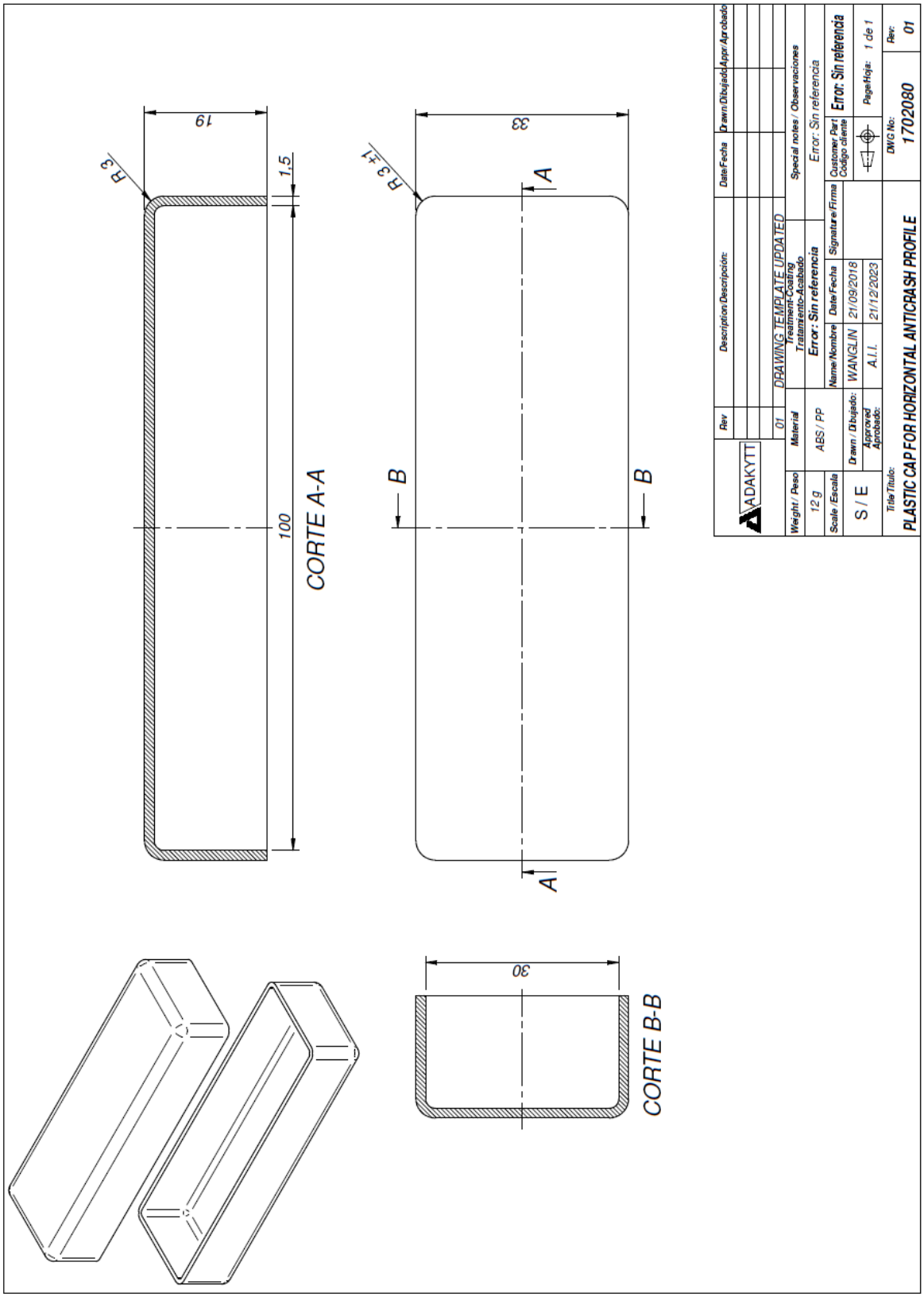

IDIADA CV24010900

1702085 Terminal plastico antiempotramiento vertical

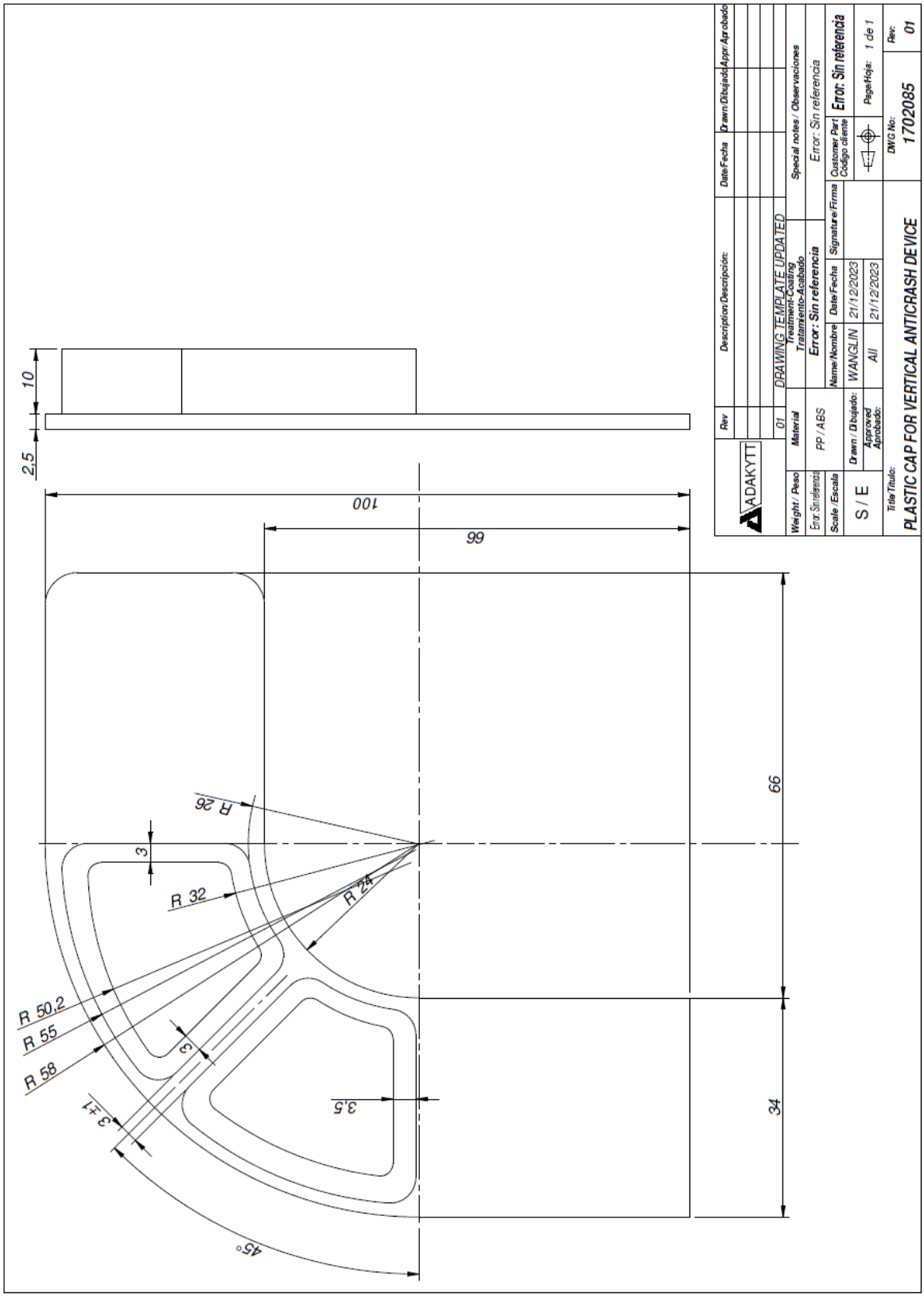

IDIADA CV24010900

Fixing kit for lateral protection device

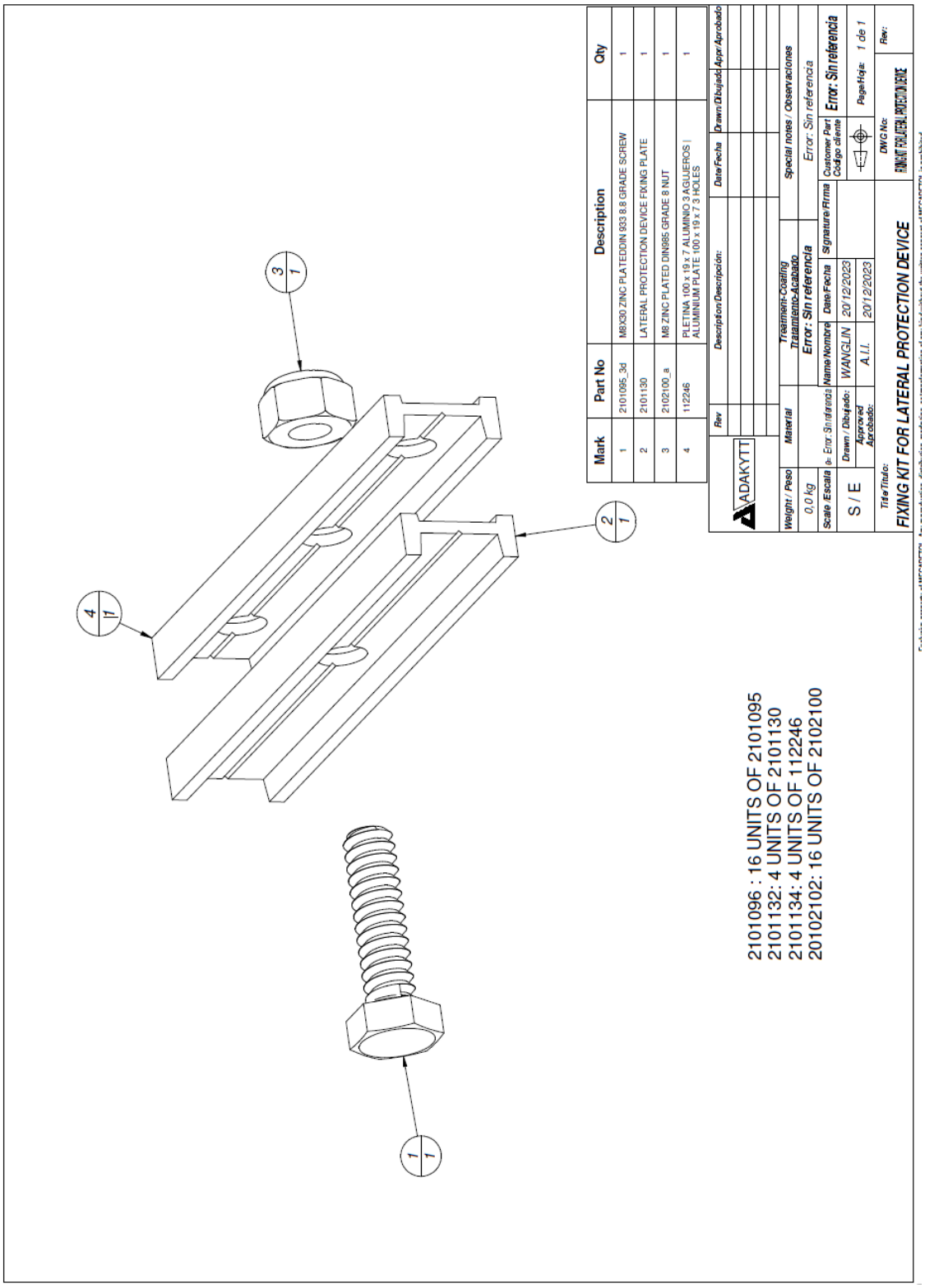

IDIADA CV24010900